Verlängerung 46 mm -

12 178 970 90

Verlängerung 46 mm -

12 178 970 90

für xTOOL Thermostatmodul 35 503 / 511 / 521 /
531 / 524 / 534 970 90

Verlängerung 46 mm -

12 178 970 90

mm [inches]

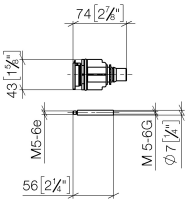

Verlängerung 46 mm -

12 178 970 90

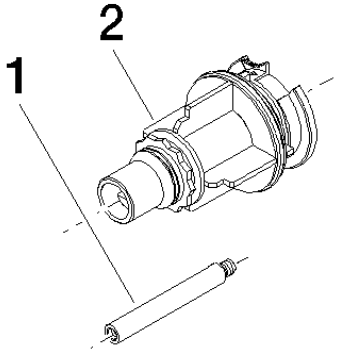

Ersatzteilstückliste

Nr.	Artikelnummer	Benennung	Verbaumenge	Lieferzeit
1	90 31 09 095 00 90	Stange	1	2
2	09 30 40 011 90	Regler	1	2